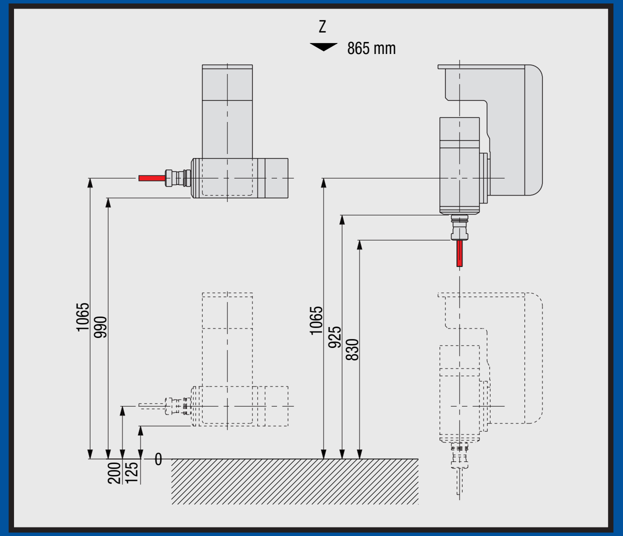

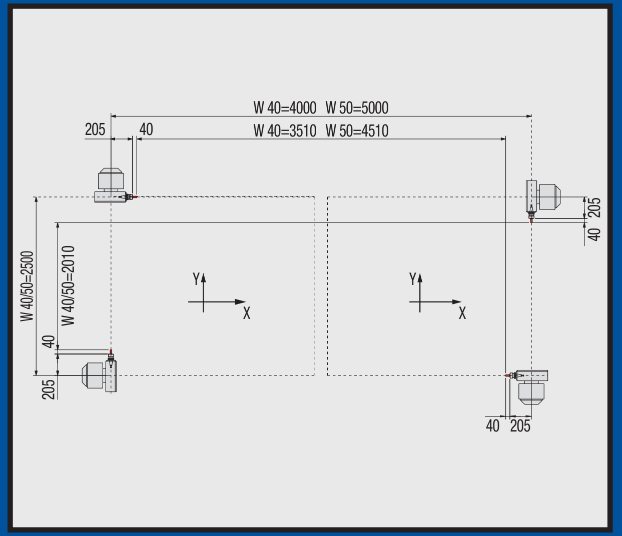

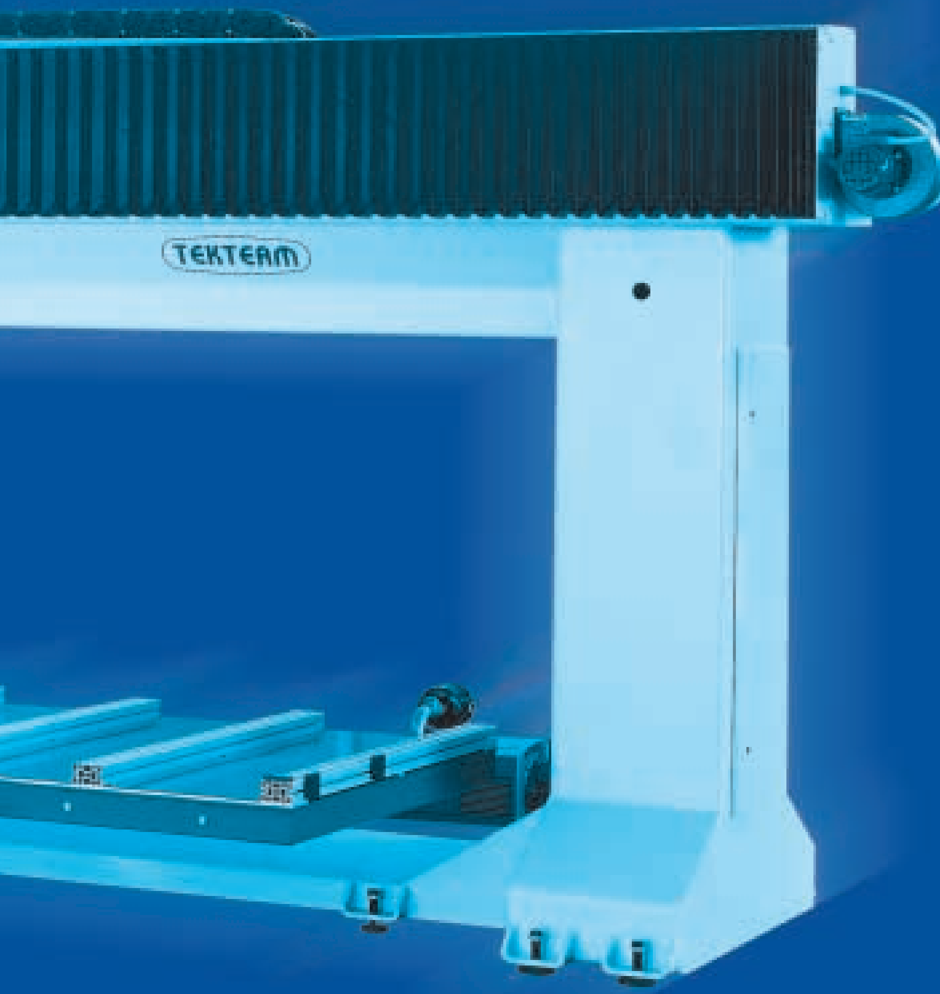

DATI TECNICI

Corsa di lavoro verticale asse X WIND 400	mm 4000
Corsa di lavoro orizzontale asse X WIND 400	mm 3510
Corsa di lavoro verticale asse X WIND 500	mm 5000
Corsa di lavoro orizzontale asse X WIND 500	mm 4510
Corsa di lavoro verticale asse Y WIND 400	mm 2500
Corsa di lavoro orizzontale asse Y WIND 400	mm 2010
Corsa di lavoro verticale asse Y WIND 500	mm 2500
Corsa di lavoro orizzontale asse Y WIND 500	mm 2010
Corsa di lavoro asse Z WIND 400 . 500	mm 865
Angolo di rotazione asse A	360° continuo
Angolo di rotazione asse B	210°
Velocità massima in asse X	mt/1' 60
Velocità massima in asse Y	mt/1' 60
Velocità massima in asse Z	mt/1' 25
Velocità di rotazione asse A	360° sec. 3
Velocità di rotazione asse B	210° sec. 1,5
Potenza elettromandrino	KW 3,2 - 7,5 -11
Velocità elettromandrino	g/l' 0÷25000 - 0÷18000
Magazzino utensili a 12 posizioni	N° 1
Convertitore di frequenza	KW 5,5 - 7,5 - 11
Potenza elettrica installata	KW 13 - 17
Utensili a gambo cilindrico	Dm. Pinza
Attacco per utensile a pinza	Dm. 3÷20
Pressione aria d'esercizio	Bar 6
Pompa aspirante	m^3/h 100 - m^3/h 40
Motori assi X-Y-Z Brushless	Nm 8,3
Motori assi A-B Brushless	Nm 2,4
Servomotori di comando	Digitali
Refrigeratore d'acqua per E.M.	W 850
Max. pressione refrigeratore	Bar 27
Portata aria ventilatore	m^3/h 810
Portata pompa di circolazione	lt/1' 60
Cavi elettrici a posa mobile resistenti a: brusche accelerazioni, elevate velocità, elevato numero di cicli, sollecitazioni a flesso torsione	
Dimensioni d'ingombro WIND 400	mm 6200x7200x3670
Dimensioni d'ingombro WIND 500	mm 7200x7200x3670
Peso complessivo macchina WIND 400	Kg 7000
Peso complessivo macchina WIND 500	Kg 8000

TECHNICAL FEATURES

Working stroke on vertical X axis WIND 400	mm 4000
Working stroke on horizontal X axis WIND 400	mm 3510
Working stroke on vertical X axis WIND 500	mm 5000
Working stroke on horizontal X axis WIND 500	mm 4510
Working stroke on vertical Y axis WIND 400	mm 2500
Working stroke on horizontal Y axis WIND 400	mm 2010
Working stroke on vertical Y axis WIND 500	mm 2500
Working stroke on horizontal Y axis WIND 500	mm 2010
Working stroke on Z axis WIND 400 . 500	mm 865
Rotation angle A axis	360° continous
Rotation angle B axis	210°
Maximum speed on X axis	mt/1' 60
Maximum speed on Y axis	mt/1' 60
Maximum speed on Z axis	mt/1' 25
Rotation speed on A axis	360° sec. 3
Rotation speed on B axis	210° sec. 1,5
Electrospindle power	KW 3,2 - 7,5 -11
Electrospindle speed	rpm 0÷25000 - 0÷18000
12 position tool holder	N° 1
Static frequency converter	KW 5,5 - 7,5 - 11
Rating	KW 13 - 17
Cylindrical shaft tools with elastic collets	Dm. collet
Elastic collet	Dm. 3÷20
Air pressure requirement	Bars 6
Vacuum pump	m^3/h 100 - m^3/h 40
X-Y-Z axes brushless motors	Nm 8,3
A-B axes brushless motors	Nm 2,4
Control servomotors	Digital
E.S. water refrigeration unit	W 850
Maximum refrigeration pressure	Bar 27
Fan air capacity	m^3/h 810
Circulation pump capacity	lt/1' 60
Electrical movable connection cables resistant to: rapid acceleration, high speed, high number of cycles, flexion and torsion	
Overall dimensions WIND 400	mm 6200x7200x3670
Overall dimensions WIND 500	mm 7200x7200x3670
Total weight WIND 400	Kg 7000
Total weight WIND 500	Kg 8000

DONNEES TECHNIQUES

Course de travail axe X vert. WIND 400	mm 4000
Course de travail axe X hor. WIND 400	mm 3510
Course de travail axe X vert. WIND 500	mm 5000
Course de travail axe X hor. WIND 500	mm 4510
Course de travail axe Y vert. WIND 400	mm 2500
Course de travail axe Y hor. WIND 400	mm 2010
Course de travail axe Y vert. WIND 500	mm 2500
Course de travail axe Y hor. WIND 500	mm 2010
Course de travail axe Z WIND 400 . 500	mm 865
Angle de rotation axe A	360° continu
Angle de rotation axe B	210°
Vitesse max. en axe X	mt/1' 60
Vitesse max. en axe Y	mt/1' 60
Vitesse max. en axe Z	mt/1' 25
Vitesse de rotation axe A	360° sec. 3
Vitesse de rotation axe B	210° sec. 1,5
Puissance groupe défonçage	KW 3,2 - 7,5 - 11
Vitesse groupe défonçage	tpm 0÷25000 - 0÷18000
Changeur d'outils à 12 positions	N° 1
Convertisseur statique de fréquence	KW 5,5 - 7,5 - 11
Puissance électrique installée	KW 13 - 17
Outils à queue cylindrique avec attache à pince	Dm. Pince
Attache à pince	Dm. 3÷20
Pression air d'exercise	Bars 6
Pompe pour le vide	m^3/h 100 - m^3/h 40
Moteurs axes X-Y-Z Brushless	Nm 8,3
Moteurs axes A-B Brushless	Nm 2,4
Servomoteurs de commande	Digitaux
Réfrigérateur d'eau pour groupe défonçage	W 850
Pression max. réfrigerateur	Bar 27
Débit air ventilateur	m^3/h 810
Débit pompe de circulation	lt/1' 60
Cables mobiles électroniques résistantes à: accélérations brusques, vitesses élevées, nombreux cycles, sollicitations de flexo torsion	
Dimensions d'encombrement WIND 400	mm 6200x7200x3670
Dimensions d'encombrement WIND 500	mm 7200x7200x3670
Poids total machine WIND 400	Kg 7000
Poids total machine WIND 500	Kg 8000

TECHNISCHE ANGABEN

Arbeitslauf X Achse Vertik WIND 400	mm 4000
Arbeitslauf X Achse Horiz. WIND 400	mm 3510
Arbeitslauf X Achse Vertik WIND 500	mm 5000
Arbeitslauf X Achse Horiz. WIND 500	mm 4510
Arbeitslauf Y Achse Vertik WIND 400	mm 2500
Arbeitslauf Y Achse Horiz. WIND 400	mm 2010
Arbeitslauf Y Achse Vertik WIND 500	mm 2500
Arbeitslauf Y Achse Horiz. WIND 500	mm 2010
Arbeitslauf Z Achse WIND 400 . 500	mm 865
Drehwinkel A Achse	360° dauernd
Drehwinkel B Achse	210°
Max. Geschwindigkeit auf X Achse	mt/1' 60
Max. Geschwindigkeit auf Y Achse	mt/1' 60
Max. Geschwindigkeit auf Z Achse	mt/1' 25
Drehgeschwindigkeit A Achse	360° sec. 3
Drehgeschwindigkeit B Achse	210° sec. 1,5
Leistung Elektrospindel	KW 3,2 - 7,5 - 11
Geschwindigkeit Elektrospindel	0÷25000 - 0÷18000 UPM
12-fach Werkzeugwechsler	1 STK
Statischer Frequenzumformer	KW 5,5 - 7,5 - 11
Installierte elektrische Leistung	KW 13 -17
Werkzeuge mit Zylinderschaft	Dm. Pinza
Aufnahme f. Zangenwerkzeug	Dm. 3÷20
Betriebsluftdruck	Bar 6
Forderleistung Vacuumpumpe	m^3/h 100 - m^3/h 40
Brushless motoren X-Y-Z Achsen	Nm 8,3
Brushless motoren A-B Achsen	Nm 2,4
Steuerungsservomotoren	Digital
Wasserkühler für Fräsaggregat	W 850
Max. Kühlerdruck	Bar 27
Leistung Kühler	m^3/h 810
Forderleistung Umlaufpumpe	lt/1' 60
Bewegliches verlegte Elektrokabel, winderstandsfähig gegen: plötzliche Beschleunigungen, hoch Geschwindigkeiten, hoch Taktanzahl, Biegetorsionsbeanspruchungen	
Gesamtabmessungen WIND 400	mm 6200x7200x3670
Gesamtabmessungen WIND 500	mm 7200x7200x3670
Gesamtgewicht der Maschine WIND 400	Kg 7000
Gesamtgewicht der Maschine WIND 500	Kg 8000

DATOS TECNICOS

Carrera de trabajo vertical eje X WIND 400	mm 4000
Carrera de trabajo horizontal eje X WIND 400	mm 3510
Carrera de trabajo vertical eje X WIND 500	mm 5000
Carrera de trabajo horizontal eje X WIND 500	mm 4510
Carrera de trabajo eje vertical Y WIND 400	mm 2500
Carrera de trabajo horizontal eje Y WIND 400	mm 2010
Carrera de trabajo eje vertical Y WIND 500	mm 2500
Carrera de trabajo horizontal eje Y WIND 500	mm 2010
Alto util de trabajo eje Z WIND 400 . 500	mm 865
Angulo de rotación eje A	360° continuo
Angulo de rotación eje B	210°
Velocidad maxima en eje X	mt/1' 60
Velocidad maxima en eje Y	mt/1' 60
Velocidad maxima en eje Z	mt/1' 25
Velocidad de rotación eje A	360° sec. 3
Velocidad de rotación eje B	210° sec. 1,5
Potencia electromandril	KW 3,2 - 7,5 - 11
Velocidad electromandril	g/l' 0÷25000 - 0÷18000
Deposito utillajes a 12 posiciones	N° 1
Convertidor estatico de frecuencia	KW 5,5 - 7,5 - 11
Potencia eletrica instalada	KW 13 - 17
Utillajes a espiga cilindrica	Dm. Pinza
Ataque para utillajes a pinza	Dm. 3÷20
Pressión aire de esercicio	Bar 6
Bomba aspirante	m^3/h 100 - m^3/h 40
Motores ejes X-Y-Z Brushless	Nm 8,3
Motores ejes A-B Brushless	Nm 2,4
Servomotores de comando	Digitales
Refrigerador de agua para E.M.	W 850
Max. presión refrigerador	Bar 27
Capacidad aire ventilador	m^3/h 810
Capacidad bomba de circulatión	lt/1' 60
Cables eletricos a parada mueble resistentes a: bruscas aceleraciones, elevada velocidad, elevado numero de ciclos, solicitaciones a flexo torsión	
Dimensiones máxima extremas WIND 400	mm 6200x7200x3670
Dimensiones máxima extremas WIND 500	mm 7200x7200x3670
Peso general màquina WIND 400	Kg 7000
Peso general màquina WIND 500	Kg 8000

www.boechsmann.com

Tutti i dati riportati nel presente catalogo non sono impegnativi. Il costruttore si riserva il diritto di apportare variazioni in qualsiasi momento senza preavviso.

All details contained herein are not binding. The manufacturer reserves the right to make any changes necessary any moment without warning.

Le données indiquées dans ce catalogue n'engagent pas le constructeur. Le constructeur se réserve le droit d'apporter des modifications sans avis préalable.

Alle in diesem Katalog angegebenen Daten sind unverbindlich. Der Hersteller behält sich das Rechtvor, jederzeit und ohne Vorankündigung, Änderungen vorzunehmen.

Los datos técnicos y las dimensiones son indicativos y no constituien un empeño para el fabricante. Este se reserva el derecho de modificar las caracteristicas de los productos en cualquier momento, sin estar obligado a avisar con anticipación.

TEKTEAM

UNITEAM s.r.l.
36016 THIENE (VI) Italy • Via della Meccanica
Tel. +39.0445.381299 • Fax +39.0445.369636
http: www.tekteam.com • E-mail: info@tekteam.com
E-mail: info@uniteam.cc

by www.grafichefabris.it

TEKTEAM

UNITEAM
CNC Machining Centres

WIND

WIND 40-50

WIND

Centro di lavoro a controllo numerico a cinque assi.
Numerically controlled 5 axes machining center.
Centre d'usinage 5 axes à contrôle numerique.
Numerisch gesteuertes 5-achssen-Bearbeitungszentrum.
Centro de trabajo a control numerico a cinco ejes.

www.hoechsmann.com